CÔNG TY CP DCIS VIỆT NAM
MST: 0106515954
Tầng 6 tòa nhà Việt Á, số 9 Duy Tân
CẦU GIẤY, HÀ NỘI

DCIS VIETNAM

Optimizing Energy Efficiency

AIR BOOSTER

EC5000-A

QUẠT GIÓ TĂNG CƯỜNG

Một giải pháp tối ưu Quản trị nhiệt trong Trung Tâm Dữ Liệu.
Được phát triển bởi DCIS Việt Nam

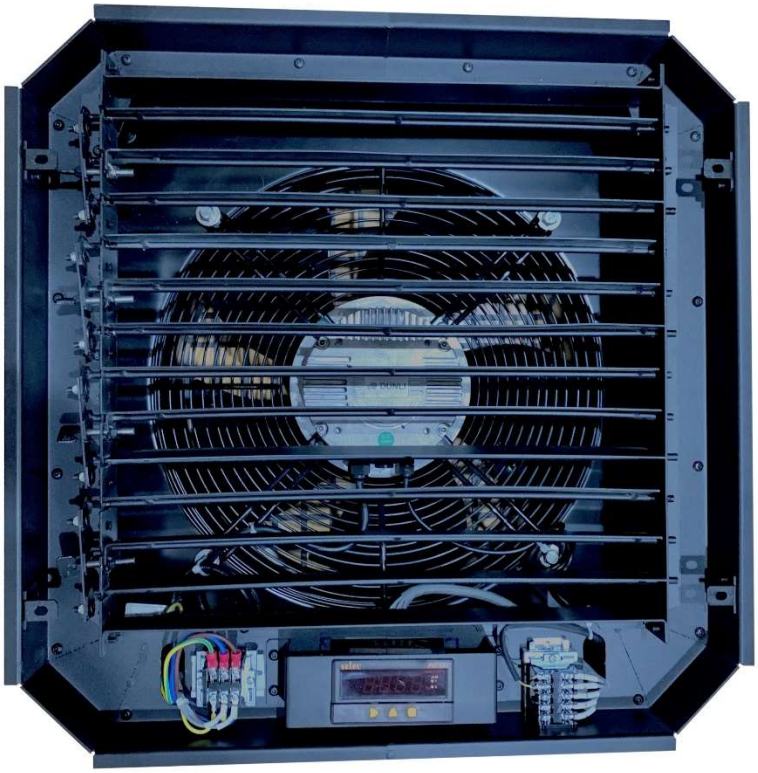

DCIS VIENAM
Since 2014

Xu hướng tối ưu năng lượng Nhiệt của Trung Tâm Dữ Liệu

Trên Thế Giới, xu hướng tối ưu và tiết kiệm năng lượng luôn được quan tâm ở hầu hết các lĩnh vực. Đặc biệt là lĩnh vực Trung Tâm Dữ Liệu (TTDL), khi việc cải thiện hệ số PUE luôn là một yêu cầu cấp bách với các nhà vận hành.

Tiên phong trong tư vấn giải pháp nhằm tối ưu hiệu quả sư sử dụng năng lượng trong TTDL tại Việt Nam, DCIS đã nghiên cứu và đưa ra giải pháp cô lập lạnh, giúp các TTDL tiết kiệm được nguồn năng lượng tiêu thụ của hệ thống điều hòa lên đến 17%*, đồng thời giúp nâng cao hiệu suất, độ tin cậy và độ bền của các thiết bị quan trọng. Cùng với đó, Air Booster (quạt gió tăng cường) sẽ cung cấp bổ sung lượng khí lạnh, giúp các thiết bị quan trọng, công suất lớn nhận được đủ lượng khí mát cần thiết.

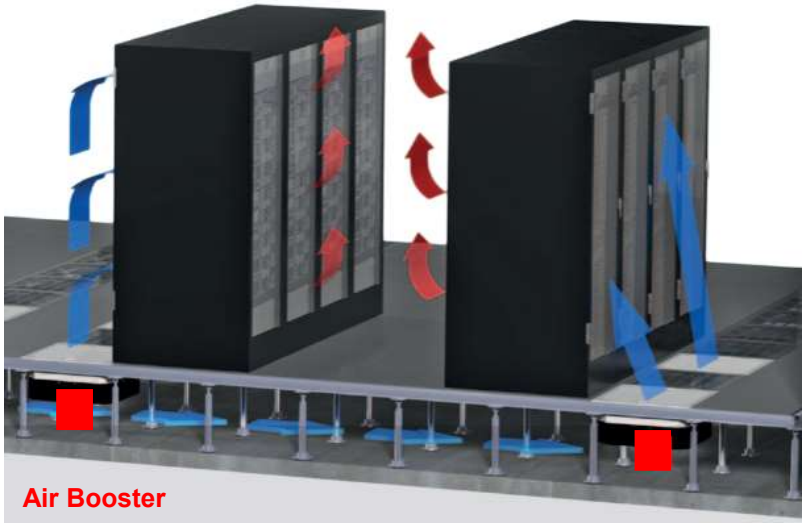
Air Booster

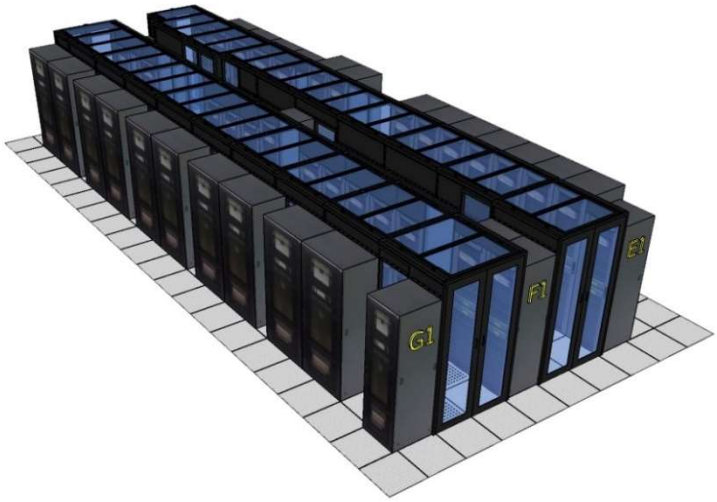

Tại sao Air Booster lại quan trọng với hạ tầng TTDL?

Hầu hết các TTDL trên Thế Giới, cũng như ở Việt Nam luôn gặp vấn đề về phân phối đều các luồng gió lạnh từ Điều Hòa Chính Xác (ĐHCX) đến các Rack, đặc biệt là các Rack có công suất tiêu thụ lớn.
Các Rack thiết bị khi không nhận đủ lượng gió lạnh cần thiết sẽ là vấn đề nghiêm trọng. Điều này ảnh hưởng đến sự ổn định và hiệu suất làm việc, tuổi thọ của các thiết bị IT trên Rack. Đặc biệt là Server. Tổn thất có thể gây ra từ vấn đề này là rất lớn thậm chí có thể gián đoạn dịch vụ.
Vì vậy, Air Booster có nhiệm vụ hút luồng gió lạnh từ phía ĐHCX, đẩy lượng gió lạnh này lên các thiết bị IT. Nhiệm vụ này giúp các thiết bị IT hoạt động ổn định hơn nhờ luồng gió lạnh được tăng cường.

Đặc điểm & Lợi ích từ Air Booster EC5000-A

▪ Thiết kế phù hợp với sàn nâng tiêu chuẩn

Từ vật liệu tôn thép, dày 1.5-2 mm. Sơn tĩnh điện. Kích thước tiêu chuẩn sàn nâng 600 x 600 mm, 264.5mm. Phù hợp với các TTDL có sàn nâng cao tiêu chuẩn 600mm hoặc hơn.
Nắp đậy được làm bằng vật liệu thép dày 3mm. Sơn tĩnh điều đồng màu với hệ sàn nâng. Lắp đặt và thay thế dễ dàng.

▪ Chế độ vận hành thông minh

Air Booster EC3500 vận hành thông minh nhờ cảm biến nhiệt độ nhậy cao và sử dụng quạt EC fan. Chế độ vận hành tự động, công suất thay đổi mịn từ 0% - 100% tùy theo nhiệt độ môi trường. Giúp tiết kiệm năng lượng tối đa. Cài đặt dễ dàng qua bảng điều khiển.

▪ Bộ điều khiển số

Màn hình LCD hiển thị các thông số, nhiệt độ. Giao diện dễ sử dụng.
Thao tác cài đặt, điều chỉnh các chế độ hoạt động rất đơn giản.

▪ Lam hướng gió tiện ích

Điều chỉnh dễ dàng bằng tay. Giúp điều hướng tập trung gió lạnh đến vị trí thiết bị cần làm mát trên tủ Rack

▪ Trang bị Quạt EC lưu lượng cao

Model EC5000-A sử dụng quạt EC102-A400 có lưu lượng gió tối đa tới 5048 m3/h, đáp ứng khả năng giải nhiệt cho những tủ Rack tới 15KW

- Cấp độ bảo vệ: IP54
- Chứng nhận: CCC CE.
- Lớp cách điện: F

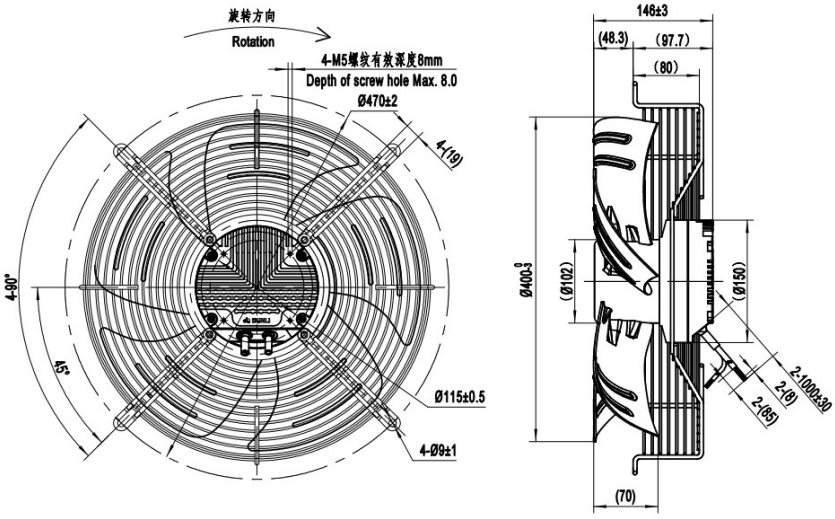

V	Hz	A	W	Rpm	Control Method	m3/h	dB	Min/Max (ºC)	Approvals
230	50/60	1.5	340	1601	0-10VDC	5048	72	-40/+80	CCC,CE,RoSH

Thông số kĩ thuật của Air Booster EC5000-A

STT	Thông số kĩ thuật	Mã EC5000-A
1	Kích thước (W x D x H)	600 x 600 x 245 mm
2	Vật liệu khung	Tôn thép, dày 1.5-2mm
3	Lam chỉnh hướng gió	Có
4	Loại Quạt	EC fan (EC102-A400)
5	Tín hiệu điều khiển	0-10VDC
6	Số lượng quạt	1
7	Công suất tiêu thụ	Tối đa 340W
8	Lưu lượng gió	Tối đa 5000 m3/h
9	Nguồn cấp	230V/50Hz
10	Nhiệt độ hoạt động	Từ -40 đến 80 ºC
11	Cảm biến nhiệt độ	Có
12	Bộ điều khiển và màn hình LCD	Có
13	Chế độ hoạt động	Tự động điều chỉnh 0 -100%
14	Tự động chuyển chế độ khi nhiệt độ thay đổi	Có
15	Phụ kiện lắp đặt	Phích cắm, ổ cắm công nghiệp, MCB, dây cấp nguồn,…
16	Điều khiển On/Off từ xa	Tùy chọn
17	Xuất xứ	DCIS Việt Nam

Kích thước quạt Air Booster EC5000

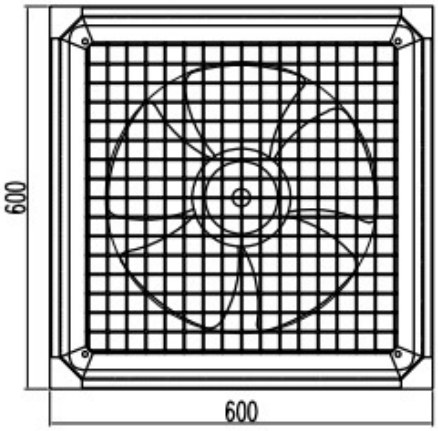

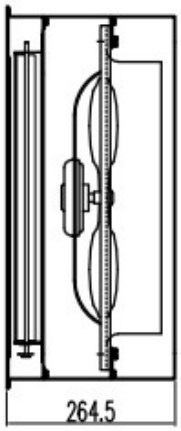

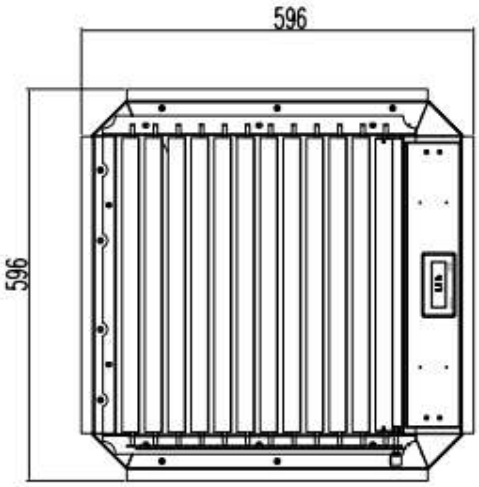

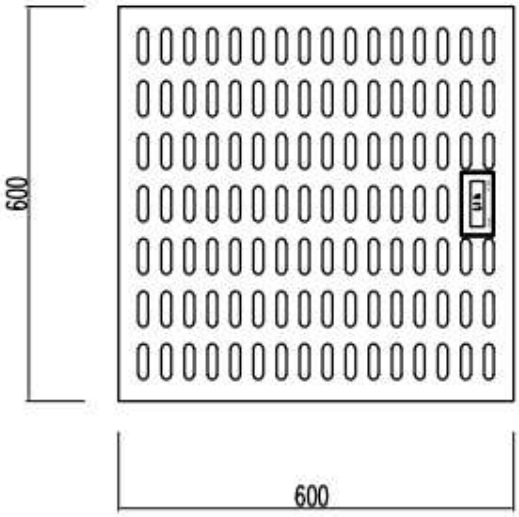

LIÊN HỆ

CÔNG TY CỔ PHẦN DCIS VIỆT NAM

MST: 0106515954
Địa chỉ: tầng 6 tòa nhà Việt Á, số 9 phố Duy Tân
Cầu Giấy, Hà Nội.
Hotline: 0903 464 372
Website: www.dcisvietnam.com

TƯ VẤN GIẢI PHÁP

0903 464 372
vanthuan.lam@dcisvietnam.com
098 345 1000
vandai.pham@dcisvietnam.com

KINH DOANH

Hỗ trợ dự án
0903 464 372
vanthuan.lam@dcisvietnam.com

Dịch vụ
098 345 1000
vandai.pham@dcisvietnam.com

Hỗ trợ kĩ thuật 24/7
0903 464 372
24/7
098 345 1000